000 **Conditions générales**

...

040 **Informations générales**

...

048 **Mesures temporaires de sécurité et accès. Sont mises gratuitement à disposition ou facturées séparément. Pour hauteur de travail supérieure à m 3,0.**

.100 **Dispositifs antichute.**

.110 01 *Description .....*
02 *Exécution .....*
~~03~~ Variable supprimée

.120 à .180 dito .110

.200 **Accès à l'échafaudage.**

.210 01 *Description .....*
02 Classe de charge .....
03 Volée d'escalier
description .....
04 Largeur de volée m .....
05 Palier
description .....
06 *Exécution .....*

.220 à .280 dito .210

.300 **Echafaudages.**

.310 01 *Description .....*
02 Classe de charge .....
03 Largeur de volée m .....
04 Hauteur m .....
05 1 m .....
06 *Exécution .....*

.320 à .380 dito .310

...

100 **Travaux préparatoires, travaux en régie**

...

120 **Accès temporaires à l'échafaudage, barrières de protection temporaires et protections temporaires contre les chutes**
----

121 **Accès temporaires à l'échafaudage.**

Les échafaudages de plus grande étendue seront décrits avec le CAN 114 "Echafaudages".

.100 **Tour d'accès, charge utile kN/m2 2,0. Largeur de volée m 0,60.**

.110 **Escalier à une volée, plates-formes latérales. Mise en place, mise à disposition pour la durée des travaux de l'entrepreneur y compris enlèvement.**

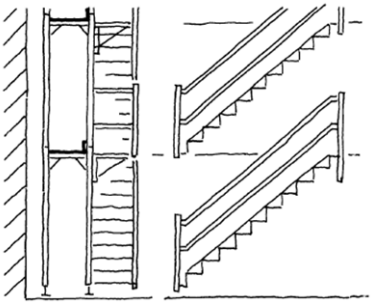

.111 Hauteur m 3,1 à 6,0. **..gl...**

...

.120 **Escalier à deux volées, plates-formes sur la partie frontale. Mise en place, mise à disposition pour la durée des travaux de l'entrepreneur y compris enlèvement.**

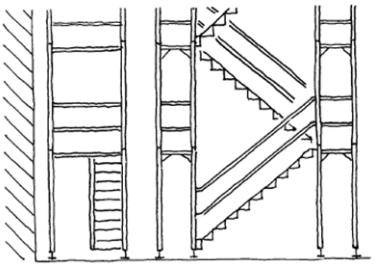

.121 Hauteur m 3,1 à 6,0. **..gl...**
.122 Hauteur m 6,1 à 10,0. **..gl...**
.123 Hauteur m 10,1 à 14,0. **..gl...**
.124 Hauteur m 14,1 à 18,0. **..gl...**
.125 01 Hauteur m ..... **..gl...**

.126 à .129 dito .125

.130 **Mise à disposition prolongée.**

.131 01 Conc art. ..... **..ms...**

.132 à .139 dito .131

121	**.181**	01	*Description*		**..up...**
		02	Classe de charge		
		03	Volée d'escalier *description*		
		04	Palier *description*		
		05	Hauteur m		
		06	Mise en place, mise à disposition pour la durée des travaux de l'entrepreneur y compris enlèvement.	***A***	
		07	Mise à disposition, durée	***A***	
		08	up = ...		
		09	*Divers*		
	.182		à .189 dito .181		
	...				

122 **Barrières de protection temporaires sur toitures inclinées.**

Lorsque des travaux doivent être exécutés à proximité de surfaces de toitures non résistantes à la rupture, ces dernières doivent être isolées des zones de travail ou munies d'une couverture résistante à la rupture.

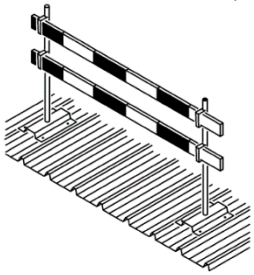

	.100		**Barrières de protection dans les zones de danger.**		
	.110		**Avec lattes rouges-blanches, chaînes ou similaires, y compris poteaux. Mise en place, mise à disposition pour la durée des travaux de l'entrepreneur y compris enlèvement.**		
	.111		Hauteur à l'égout jusqu'à m 8,0.		**..m...**
	...				
	.120		**Mise à disposition prolongée.**		
	.121	01	Conc. art.		**..ms...**
	.122		à .129 dito .121		
	.181	01	*Description*		**..up...**
		02	Hauteur à l'égout m		
		03	Mise en place, mise à disposition pour la durée des travaux de l'entrepreneur y compris enlèvement.	***A***	
		04	Mise à disposition, durée	***A***	
		05	up = ...		
		06	*Divers*		
	.182		à .189 dito .181		
	~~**.200**~~		Gr. de sous-art. supprimé		
	~~**.300**~~		Gr. de sous-art. supprimé		
	~~**.400**~~		Gr. de sous-art. supprimé		
	...				

123 **Barrières de protection temporaires sur toitures plates.**

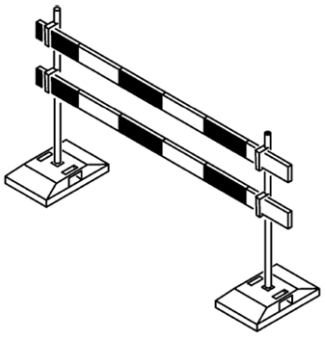

.100		**Barrières de protection dans les zones de danger.**		
.110		**Avec lattes rouges-blanches, chaînes ou similaires, y compris poteaux. Mise en place, mise à disposition pour la durée des travaux de l'entrepreneur y compris enlèvement.**		
.111		Hauteur du bâtiment jusqu'à m 8,0.		**..m...**
.112		Hauteur du bâtiment m 8,1 à 16,0.		**..m...**
.113		Hauteur du bâtiment m 16,1 à 24,0.		**..m...**
.114	01	Hauteur du bâtiment m		**..m...**
	~~02~~	Variable supprimée		
	~~03~~	Variable supprimée		
	~~04~~	Variable supprimée		
	~~05~~	Variable supprimée		
.115		à .119 dito .114		
.120		**Mise à disposition prolongée.**		
.121	01	Conc. art.		**..ms...**
.122		à .129 dito .121		
~~**.123**~~		Sous-art. supprimé		
~~**.124**~~		Sous-art. supprimé		
.181	01	*Description*		**..up...**
	02	Hauteur du bâtiment m		
	03	Mise en place, mise à disposition pour la durée des travaux de l'entrepreneur y compris enlèvement.	***A***	
	04	Mise à disposition, durée	***A***	
	05	up = ...		
	06	*Divers*		
.182		à .189 dito .181		
...				

124 **Dispositifs antichute temporaires sur toitures inclinées.**

.100 **Parois de retenue sur les toits, classe C, selon norme SN EN 13 374 "Garde-corps périphériques temporaires - Spécification du produit - Méthodes d'essai". Pose sur le boudin de chéneau, avec amarrage à la structure porteuse du toit.**

Pour les toitures existantes avec une pente de jusqu'à degrés 45.

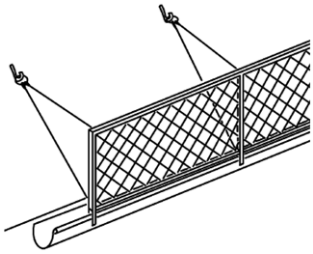

.110 **Paroi de retenue sur le toit, hauteur min. m 1,0. Mise en place, mise à disposition pour la durée des travaux de l'entrepreneur y compris enlèvement.**

.111		Hauteur à l'égout jusqu'à m 8,0.		**..m...**
.112		Hauteur à l'égout m 8,1 à 16,0.		**..m...**
.113		Hauteur à l'égout m 16,1 à 24,0.		**..m...**
.114	01	Hauteur à l'égout m		**..m...**
.115		à .119 dito .114		
.120		**Mise à disposition prolongée.**		
.121	01	Conc. art.		**..ms...**
.122		à .129 dito .121		
.181	01	*Description*		**..up...**
	02	Paroi de retenue sur le toit, hauteur m		
	03	Hauteur à l'égout m		
	04	Mise en place, mise à disposition pour la durée des travaux de l'entrepreneur y compris enlèvement.	***A***	
	05	Mise à disposition, durée	***A***	
	06	up = ...		
	07	*Divers*		
.182		à .189 dito .181		

.200 **Garde-corps périphériques sur rive, selon norme SN EN 13 374 "Garde-corps périphériques temporaires - Spécification du produit - Méthodes d'essai". Fixation à la sous-construction par serrage ou par vissage.**

Au bord des toits, des mesures appropriées doivent être prises pour éviter les chutes à partir d'une hauteur de chute de plus de m 2,0. Des dispositions particulières s'appliquent pour les travaux de faible ampleur.

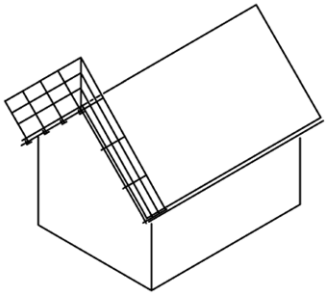

.210 **Garde-corps périphériques, hauteur min. m 1,0. Mise en place, mise à disposition pour la durée des travaux de**

			l'entrepreneur y compris enlèvement.		
124	**.211**		Hauteur à l'égout jusqu'à m 8,0.		**..m...**
	.212		Hauteur à l'égout m 8,1 à 16,0.		**..m...**
	.213		Hauteur à l'égout m 16,1 à 24,0.		**..m...**
	.214	01	Hauteur à l'égout m		**..m...**
	.215		à .219 dito .214		
	.220		**Mise à disposition prolongée.**		
	.221	01	Conc. art.		**..ms...**
	.222		à .229 dito .221		
	.281	01	*Description*		**..up...**
		02	Garde-corps périphérique, hauteur m		
		03	Hauteur à l'égout m		
		04	Longueur de la rive m		
		05	Mise en place, mise à disposition pour la durée des travaux de l'entrepreneur y compris enlèvement.	***A***	
		06	Mise à disposition, durée	***A***	
		07	up = ...		
		08	*Divers*		
	.282		à .289 dito .281		
	.300		**Equipements temporaires de protection individuelle antichute.**		
	.310		**Dispositif d'ancrage pour l'exécution de travaux avec assurage par corde. Mise en place, mise à disposition pour la durée des travaux de l'entrepreneur y compris enlèvement.**		
	.311	01	*Description*		**..up...**
		02	Point d'ancrage unique	***A***	
		03	Dispositif d'ancrage avec guidage horizontal	***A***	
		04	Hauteur de montage m		
		05	up = ...		
		06	*Divers*		
	.312		à .319 dito .311		

Comme mesures de protection supplémentaires pour les travaux sur les toitures avec une pente entre degrés 45 et 60 ou pour les travaux de faible ampleur (jusqu'à 2 jours-homme) selon les directives de la Suva.

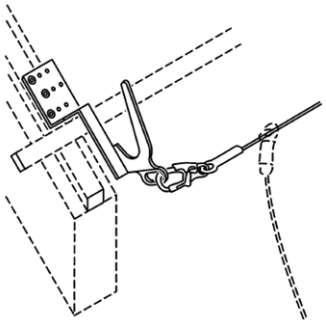

124 .320 Suppléments pour l'exécution des travaux avec assurage par corde et équipement de protection individuelle (EPI) antichute.

.321	01	*Description*		**..up...**
	02	Hauteur de travail m		
	03	up = ...		
	04	*Divers*		
.322		à .329 dito .321		
.330		**Mise à disposition prolongée.**		
.331	01	Conc. art.		**..ms...**
.332		à .339 dito .331		
.381	01	*Description*		**..up...**
	02	Point d'ancrage unique	***A***	
	03	Dispositif d'ancrage avec guidage horizontal	***A***	
	04	Exécution des travaux avec assurage par corde.		
	05	Hauteur de montage m		
	06	Hauteur de travail m		
	07	Mise en place, mise à disposition pour la durée des travaux de l'entrepreneur y compris enlèvement.	***B***	
	08	Mise à disposition, durée	***B***	
	09	up = ...		
	10	*Divers*		
.382		à .389 dito .381		
.400		**Filets de sécurité (filets de protection) selon norme SN EN 1263-1 "Equipements temporaires de chantier - Filets de sécurité. Partie 1: Exigences de sécurité, méthodes d'essai" et filets de doublage. Comme protection contre les chutes à l'intérieur du bâtiment. Fixation à la construction existante.**		
.410		**Filets de sécurité (filets de protection). Mise en place, mise à disposition pour la durée des travaux de l'entrepreneur y compris enlèvement.**		
	01	Longueur de mailles mm...x.....		
	02	Classe de filet		

En cas d'ouvertures dans la surface de toiture, des dispositifs antichutes doivent obligatoirement être installés indépendamment de la hauteur de chute. Des dispositions particulières s'appliquent pour les travaux de faible ampleur.

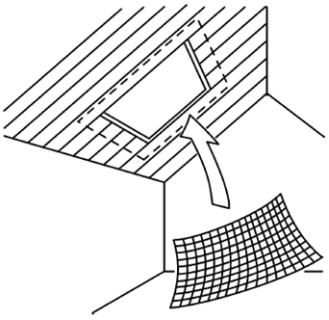

124	**.411**		Hauteur de montage jusqu'à m 3,0.		**..m2...**
	.412		Hauteur de montage m 3,1 à 10,0.		**..m2...**
	.413		Hauteur de montage m 10,1 à 15,0.		**..m2...**
	.414		Hauteur de montage m 15,1 à 20,0.		**..m2...**
	.415	01	Hauteur de montage m		**..m2...**
	.416		à .419 dito .415		
	.420		**Filets de doublage. Mise en place, mise à disposition pour la durée des travaux de l'entrepreneur y compris enlèvement.**		
	.421	01	*Description*		**..m2...**
		02	Conc. art.		
		03	Longueur de mailles mm ....x.....		
		04	*Divers*		
	.422		à .429 dito .421		
	.430		**Mise à disposition prolongée.**		
	.431	01	Conc. art.		**..ms...**
	.432		à .439 dito .431		
	.481	01	*Description*		**..up...**
		02	Longueur de mailles mm ....x.....		
		03	Classe de filet		
		04	Hauteur de montage m		
		05	Filet de sécurité *description*		
		06	Filet de doublage *description*		
		07	Mise en place, mise à disposition pour la durée des travaux de l'entrepreneur y compris enlèvement.	***A***	
		08	Mise à disposition, durée	***A***	
		09	up = ...		
		10	*Divers*		
	.482		à .489 dito .481		
	.500		**Echafaudage de retenue et filets de doublage.**		
	.510		**Echafaudage de retenue. Mise en place, mise à disposition pour la durée des travaux de l'entrepreneur y compris enlèvement.**		
	.511	01	*Description*		**..up...**
		02	Longueur de mailles mm ....x.....		

Si les dispositifs fixes de sécurité nécessaires font défaut, d'autres mesures de protection doivent être prises, p. ex. l'utilisation d'échafaudages de retenue, de filets de sécurité ou d'équipements de protection individuelle contre les chutes.

Si un échafaudage de retenue est posé en porte-à-faux, la portée horizontale du porte-à-faux doit avoir au moins m 1,5.

```
124  .511  03  Classe de filet ................
           04  Hauteur de montage m ...........
           05  Porte-à-faux horizontal m ......
           06  up = ...........................
           07  Divers .........................

     .512      à .519 dito .511

     .520      Filets de doublage. Mise en
               place, mise à disposition pour
               la durée des travaux de
               l'entrepreneur y compris
               enlèvement.

     .521  01  Description ....................      ..m2...
           02  Conc. art. ......................
           03  Longueur de mailles
               mm ....x.....
           04  Divers .........................

     .522      à .529 dito .521

     .530      Mise à disposition prolongée.

     .531  01  Conc. art. ......................      ..ms...

     .532      à .539 dito .531

     .581  01  Description ....................      ..up...
           02  Longueur de mailles
               mm ....x.....
           03  Classe de filet ................
           04  Hauteur de montage m ...........
           05  Porte-à-faux horizontal m ......
           06  Mise en place, mise à disposi-     A
               tion pour la durée des travaux
               de l'entrepreneur y compris
               enlèvement.
           07  Mise à disposition, durée ......   A
           08  up = ...........................
           09  Divers .........................

     .582      à .589 dito .581

     .600      Passerelles temporaires et
               couvertures résistantes à la
               rupture. Sécurisation contre
               tout risque d'enlèvement non
               autorisé.

     .610      Passerelles. Mise en place, mise
               à disposition pour la durée des
               travaux de l'entrepreneur y
               compris enlèvement.

     .611  01  Description.....................      ..up...
           02  Dimensions m ....x.....
           03  Hauteur à l'égout m ............
           04  up = ...........................
           05  Divers .........................

     .612      à .619 dito .611
```

Les travaux sur des surfaces de toiture non résistantes à la rupture ne peuvent être réalisés qu'à partir de passerelles. Les matériaux non résistants à la rupture sont p. ex. les plaques ondulées en fibresciment.

124 .620 **Couvertures résistantes à la rupture. Mise en place, mise à disposition pour la durée des travaux de l'entrepreneur y compris enlèvement.**

Lorsque des travaux doivent être exécutés à proximité de surfaces de toitures non résistantes à la rupture, ces dernières doivent être isolées des zones de travail ou munies d'une couverture résistante à la rupture.

.621	01	*Description.....*		**..up...**
	02	Dimensions m ....x.....		
	03	Hauteur à l'égout m		
	04	up = ...		
	05	*Divers .....*		
.622		à .629 dito .621		
.630		**Mise à disposition prolongée.**		
.631	01	Conc. art.		**..ms...**
.632		à .639 dito .631		
.681	01	Passerelle *description .....*	***A***	**..up...**
	02	Couverture *description .....*	***A***	
	03	Dimensions m ....x.....		
	04	Hauteur à l'égout m		
	05	Mise en place, mise à disposition pour la durée des travaux de l'entrepreneur y compris enlèvement.	***B***	
	06	Mise à disposition, durée	***B***	
	07	up = ...		
	08	*Divers .....*		
.682		à .689 dito .681		
.801	01	*Description .....*		**..up...**
	02	up = ...		
	03	*Divers .....*		
.802		à .889 dito .801		

125 **Dispositifs antichute temporaires sur toitures plates.**

.100 **Dispositifs antichutes en bord de toit. Garde-corps périphériques, classe A, selon norme SN EN 13 374 "Garde-corps périphériques temporaires - Spécification du produit - Méthodes d'essai", hauteur min. m 1,0.**

Au bord des toits, des mesures appropriées doivent être prises pour éviter les chutes à partir d'une hauteur de chute de plus de m 2,0. Des dispositions particulières s'appliquent pour les travaux de faible ampleur.

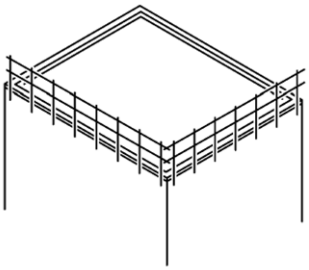

125 .110 **Ancrage des garde-corps périphériques avec chevilles sur la façade existante. Sans avant-toit, ni isolation thermique extérieure. Sécurisation du personnel pendant le montage. Mise en place, mise à disposition pour la durée des travaux de l'entrepreneur y compris enlèvement.**

.111 Hauteur du bâtiment jusqu'à m 8,0. **..m...**
.112 Hauteur du bâtiment m 8,1 à 16,0. **..m...**
.113 Hauteur du bâtiment m 16,1 à 24,0. **..m...**
.114 01 Hauteur du bâtiment m ..... **..m...**

.115 à .119 dito .114

125 .120 **Fixation par lestage sur toiture des garde-corps périphériques. Sécurisation du personnel pendant le montage. Mise en place, mise à disposition pour la durée des travaux de l'entrepreneur y compris enlèvement.**

.121 Hauteur du bâtiment jusqu'à m 8,0. **..m...**
.122 Hauteur du bâtiment m 8,1 à 16,0. **..m...**
.123 Hauteur du bâtiment m 16,1 à 24,0. **..m...**
.124 01 Hauteur du bâtiment m ..... **..m...**

.125 à .129 dito .124

.130 **Protection intermédiaire. Mise en place, mise à disposition pour la durée des travaux de l'entrepreneur y compris enlèvement.**

Les filets de protection utilisés avec les garde-corps périphériques doivent être conformes à la norme SN EN 1263-1 "Equipements temporaires de chantier - Filets de sécurité. Partie 1: Exigences de sécurité, méthodes d'essai".

.131 Filet antichute. **..m...**

01 *Description* .....
02 Conc. art. .....
03 Longueur de mailles mm ....x.....
04 Classe de filet .....
05 *Divers* .....

.132 Grille. **..m...**

01 *Description* .....
02 Conc. art. .....
03 *Divers* .....

.133 Feuilles de matière synthétique armées. **..m...**

01 *Description* .....
02 Conc. art. .....
03 *Divers* .....

125	**.134**	01	*Description*		**..m...**
		02	*Matériau*		
		03	*Mode de fixation*		
	.135		à .139 dito .134		
	.140		**Mise à disposition prolongée.**		
	.141	01	Conc. art.		**..ms...**
	.142		à .149 dito .141		
	.181	01	Garde-corps périphérique		**..up...**
			description		
		02	Protection intermédiaire		
			description		
		03	*Mode de fixation*		
		04	Hauteur m		
		05	*Matériau*		
		06	Longueur de mailles		
			mm ....x.....		
		07	Classe de filet		
		08	Hauteur du bâtiment m		
		09	Mise en place, mise à disposi-	***A***	
			tion pour la durée des travaux		
			de l'entrepreneur y compris		
			enlèvement.		
		10	Mise à disposition, durée	***A***	
		11	up = ...		
		12	*Divers*		
	.182		à .189 dito .181		
	.200		**Equipements temporaires de protection individuelle antichute.**		
	.210		**Dispositif d'ancrage pour l'exécution de travaux avec assurage par corde. Mise en place, mise à disposition pour la durée des travaux de l'entrepreneur y compris enlèvement.**		
	.211	**01**	*Description*		**..up...**
		02	Point d'ancrage unique	***A***	
		03	Dispositif d'ancrage avec gui-	***A***	
			dage horizontal		
		04	Hauteur du bâtiment m		
		05	up = ...		
		06	*Divers*		
	.212		à .219 dito .211		

Pour petits travaux sur toiture (jusqu'à 2 jours-hommes) selon directives Suva.

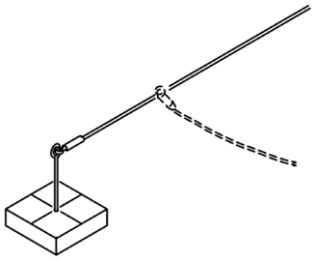

125 .220 **Suppléments pour l'exécution des travaux avec assurage par corde et équipement de protection individuelle (EPI) antichute.**

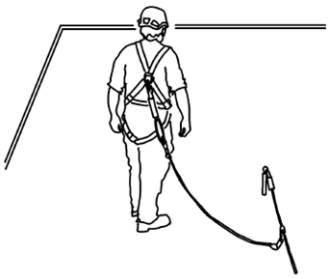

.221	**01**	*Description*		**..up...**
	02	Hauteur du bâtiment m		
	03	up = ...		
	04	*Divers*		
.222		à .229 dito .221		
.230		**Mise à disposition prolongée.**		
.231	**01**	Conc. art.		**..ms...**
.232		à .239 dito .231		
.281	**01**	*Description*		**..up...**
	02	Point d'ancrage unique	***A***	
	03	Dispositif d'ancrage avec guidage horizontal	***A***	
	04	Exécution des travaux avec assurage par corde.		
	05	Hauteur du bâtiment m		
	06	Mise en place, mise à disposition pour la durée des travaux de l'entrepreneur y compris enlèvement.	***B***	
	07	Mise à disposition, durée	***B***	
	08	up = ...		
	09	*Divers*		
.282		à .289 dito .281		

.300 **Filets de sécurité (filets de protection) et filets de doublage temporaires. Comme protection contre les chutes à l'intérieur du bâtiment. Fixation à la construction existante.**

En cas d'ouvertures dans la surface de toiture, des dispositifs antichutes doivent obligatoirement être installés indépendamment de la hauteur de chute. Des dispositions particulières s'appliquent pour les travaux de faible ampleur.

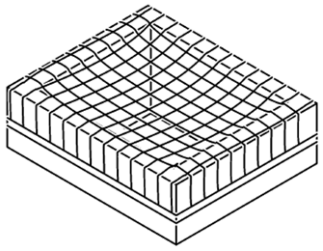

.310		**Filets de sécurité (filets de protection). Mise en place, mise à disposition pour la durée des travaux de l'entrepreneur y compris enlèvement.**	
	01	Longueur de mailles mm ....x.....	
	02	Classe de filet	
.311		Hauteur de montage jusqu'à m 3,0.	**..m2...**

N'utiliser que des filets contrôlés selon la norme SN EN 1263-1 "Equipements temporaires de chantier - Filets de sécurité. Partie 1: Exigences de sécurité, méthodes d'essai".

125	**.312**		Hauteur de montage m 3,1 à 10,0.		**..m2...**
	.313		Hauteur de montage m 10,1 à 15,0.		**..m2...**
	.314		Hauteur de montage m 15,1 à 20,0.		**..m2...**
	.315	**01**	Hauteur de montage m		**..m2...**
	.316		à .319 dito .315		
	.320		**Filets de doublage. Mise en place, mise à disposition pour la durée des travaux de l'entrepreneur y compris enlèvement.**		
	.321	**01**	*Description*		**..m2...**
		02	Conc. art.		
		03	Longueur de mailles mm ....x.....		
		04	*Divers*		
	.322		à .329 dito .321		
	.330		**Mise à disposition prolongée.**		
	.331	**01**	Conc. art.		**..ms...**
	.332		à .339 dito .331		
	.381	**01**	*Description*		**..up...**
		02	Longueur de mailles mm ....x.....		
		03	Classe de filet		
		04	Hauteur de montage m		
		05	Filet de sécurité *description*		
		06	Filet de doublage *description*		
		07	Mise en place, mise à disposition pour la durée des travaux de l'entrepreneur y compris enlèvement.	***A***	
		08	Mise à disposition, durée	***A***	
		09	up = ...		
		10	*Divers*		
	.382		à .389 dito .381		
	.400		**Echafaudage de retenue et filets de doublage.**		
	.410		**Echafaudage de retenue. Mise en place, mise à disposition pour la durée des travaux de l'entrepreneur y compris enlèvement.**		
	.411	**01**	*Description*		**..up...**
		02	Longueur de mailles mm ....x.....		
		03	Classe de filet		
		04	Hauteur de montage m		
		05	Porte-à-faux horizontal m		

Si les dispositifs fixes de sécurité nécessaires font défaut, d'autres mesures de protection doivent être prises, p. ex. l'utilisation d'échafaudages de retenue, de filets de sécurité ou d'équipements de protection individuelle contre les chutes.

Si un échafaudage de retenue est posé en porte-à-faux, la portée horizontale du porte-à-faux doit avoir au moins m 1,5.

```
125  .411  06  up = ..........................
           07  Divers ........................

     .412      à .419 dito .411

     .420      Filets de doublage. Mise en
               place, mise à disposition pour
               la durée des travaux de
               l'entrepreneur y compris
               enlèvement.

     .421  01  Description ...................      ..m2...
           02  Conc. art. ....................
           03  Longueur de mailles
               mm ....x.....
           04  Divers ........................

     .422      à .429 dito .421

     .430      Mise à disposition prolongée.

     .431  01  Conc. art. .....................      ..ms...

     .432      à .439 dito .431


     .481  01  Description ...................      ..up...
           02  Longueur de mailles
               mm ....x.....
           03  Classe de filet ...............
           04  Hauteur de montage m ..........
           05  Porte-à-faux horizontal m .....
           06  Mise en place, mise à disposi-     A
               tion pour la durée des travaux
               de l'entrepreneur y compris
               enlèvement.
           07  Mise à disposition, durée .....    A
           08  up = ..........................
           09  Divers ........................

     .482      à .489 dito .481


     .500      Passerelles temporaires et
               couvertures résistantes à la
               rupture. Sécurisation contre
               tout risque d'enlèvement non
               autorisé.

     .510      Passerelles. Mise en place, mise
               à disposition pour la durée des
               travaux de l'entrepreneur y
               compris enlèvement.

     .511  01  Description ...................      ..up...
           02  Dimensions m ....x.....
           03  Hauteur du bâtiment m .........
           04  up = ..........................
           05  Divers ........................

     .512      à .519 dito .511

     .520      Couvertures résistantes à la
               rupture. Mise en place, mise à
               disposition pour la durée des
               travaux de l'entrepreneur y
               compris enlèvement.

     .521  01  Description ..................       ..up...
```

Les travaux sur des surfaces non résistantes à la rupture ne peuvent être réalisés qu'à partir de passerelles.

Lorsque des travaux doivent être exécutés à proximité de surfaces de toitures non résistantes à la rupture, ces dernières doivent être isolées des zones de travail ou munies d'une couverture résistante à la rupture.

```
125  .521  02  Dimensions m ....x.....
           03  Hauteur du bâtiment m ........
           04  up = .........................
           05  Divers .......................

     .522      à .529 dito .521

     .530      Mise à disposition prolongée.

     .531  01  Conc. art. ...................        ..ms...

     .532      à .539 dito .531

     .581  01  Passerelle                        A  ..up...
               description ...................
           02  Couverture                        A
               description ...................
           03  Dimensions m ....x.....
           04  Hauteur du bâtiment m .........
           05  Mise en place, mise à disposi-    B
               tion pour la durée des travaux
               de l'entrepreneur y compris
               enlèvement.
           06  Mise à disposition, durée .....   B
           07  up = .........................
           08  Divers .......................

     .582      à .589 dito .581

     .801  01  Description ....................      ..up...
           02  up = ........................
           03  Divers .......................

     .802      à .889 dito .801
```

600 **Lanterneaux**

Sauf indications contraires les lanterneaux ne sont pas praticables. Le trait de soulignement signifie que le caractère suivant est un indice.

...

620 **Lanterneaux à vitrage non incliné**
----

621 **Lanterneau à vitrage non incliné en verre feuilleté de sécurité (VSG).**

.001	**01**	*Marque, type*	**..p...**
	02	Sur partie de bâtiment	
	..		
	36	Charge admissible kN/m2	
	37	Facteur de transmission lumineuse %	
	38	*Description*.....	
	39	**Dispositifs d'ouverture:**	
	40	*Description*	
	41	Clapet d'aération	
	42	Exutoire de fumée et de chaleur	
	43	Entraînement	
	44	Hauteur d'ouverture mm	
	45	Angle d'ouverture, degrés.....	
	46	**Accessoires:**	
	47	Protection contre l'éblouissement, protection anti-regards	
	48	Installation d'obscurcissement	
	49	Protection contre les insectes	
	50	Protection contre le soleil et la chaleur	
	51	Tige d'actionnement	
	52	Points de fixation pour dispositif antichute	
	53	Vitrage résistant à la rupture.	
	54	Dispositif de protection antichute posé de l'intérieur.....	***E***
	55	Dispositif de protection antichute posé de l'extérieur	***E***
	56	*Description*.....	
	57	**Support:**	
	58	Béton.	***F***
	59	Bois.	***F***
	60	Acier.	***F***
	61	Inclinaison, degrés	
	62	*Description*	
	63	**Constitution de la toiture:**	
	64	*Sous-construction*	
	65	Couverture	***G***
	66	Etanchéité	***G***
	67	*Divers*	

.002 à .889 dito .001